Silence Corner®

Jiří Skořepa
fotokurSy.cz

Fototahák č. 26

ATOLL - otočná stativová patka pro fotoaparát

Fotografujte ještě lépe!

Vlevo: sestava ATOLL S, SONY Alpha A7R II, SONY FE 90 mm f/2,8 G OSS Macro, stativ Manfrotto Beefree GTX Pro Carbon

Na titulní straně

Fotografování za východu slunce

Sestava: ATOLL S, SONY Alpha A7R II, SONY FE 90 mm f/2,8 G OSS Macro, stativ Manfrotto Beefree GTX Pro Carbon

Vynálezy z Asie, které proměnily svět? Papír, porcelán, káva z Phin filtru

...a ATOLL

Poděkování

Tato e-kniha vznikla zejména díky vstřícnosti a ochotě společnosti CORNER DESIGN CO, LTD. Speciální poděkování patří osobně Jimi Lin z této společnosti za trpělivost při odpovědích na množství mých dotazů i ochotné poskytnutí všech verzí ATOLL k praktickému odzkoušení.

Fototahák č. 26 **ATOLL - otočná stativová patka pro fotoaparát**.

Verze vydaná dne 8. února 2023, © Jiří Skořepa. Všechna práva vyhrazena. Fotografie i texty, použité v knize, jsou buď dílem autora, nebo oficiálně poskytnuté společností CORNER DESIGN CO., LTD.

Tato e-kniha smí být pro osobní a nekomerční užití volně šířena a dále zveřejňována a to výhradně jako celek v nezměněné podobě. Komerční užití e-knihy nebo jakékoliv její části (včetně částí textu či obrázků) je možné pouze s výslovným souhlasem autora.

Fotografování za východu slunce

Sestava: ATOLL S, SONY Alpha A7R II, SONY FE 90 mm f/2,8 G OSS Macro, stativ Manfrotto Beefree GTX Pro Carbon

Obsah

Úvodem – proč ATOLL 5

Jak jsem se k ATOLL dostal 6

ATOLL jako dokonalá stativová objímka těla fotoaparátu 8

Pro koho se hodí ATOLL? 10

Výhody ATOLL 11

ATOLL versus L-destička 12

- V čem jsou výhody ATOLL v porovnání s L-destičkou 13
- V čem jsou nevýhody ATOLL v porovnání s L-destičkou 14
- Cenové srovnání ATOLL versus L-destička 15

Kompatibilita 18

Verze ATOLL 22

Co je v balení ATOLL 24

Mé osobní praktické poznatky, poznámky a rady 25

Montáž a seřízení ATOLL 25

- Doporučený oficiální postup 25
- Moje modifikace montáže 26
- Montáž a seřízení ATOLL s destičkou Heightening Plate 28

ATOLL C, stříbrná varianta

Potřebujete ATOLL? 29
Kde a jak si ATOLL pořídit 30
Stojí ATOLL za to? 31
Autor „Fototaháků“ 33
Kursy a workshopy 35
Edice „Fototaháky“ 36
E-kniha FOTOGRAFUJEME ROSTLINY A KVĚTINY 37
ČESKÉ A EVROPSKÉ ORCHIDEJE VE STEREOFOTOGRAFII 38

ATOLL S, černá varianta

Úvodem – proč ATOLL

Tento Fototahák je neobvykle monotematický. Vybočuje z řady ostatních „taháků“ a celý jej věnuji jednomu jedinému výrobku, ATOLL od Silence Corner, obchodní značky společnosti CORNER DESIGN CO, LTD., Taiwan. Takže vám snadno může víc než jen trochu připomínat firemní propagační brožuru.

Ne, nedostal jsem za něj zaplaceno majlant a nepíši jej proto u baru někde na Seychelách, obletovaný, co zajímavý pracháč, půvabnými slečnami.

Důvody jsou dva:

1) ATOLL se mi prostě líbil od prvního momentu.

2) ATOLL se mi i na druhý, třetí a další momenty líbí natolik, že jsem se domluvil s výrobcem, společností CORNER DESIGN CO, LTD., Taiwan (partnerem tohoto Fototaháku) na spolupráci a stal se jejich oficiálním ambasadorem pro ATOLL v České republice.

Jak se říká, „*každá liška chválí svůj ohon*“, za mne osobně dodávám, že však jen málokterá liška se k témuž otevřeně doznává.

Sám se za podporu tak originální pomůcky, jakou ATOLL je, rozhodně nestydím a ke spolupráci s výrobcem se veřejně hlásím.

Chcete více informací k ATOLL? Zkuste nahlédnout do sekce ATOLL na mých internetových stránkách www.skorepa-photo.com

Zimní fotografování s ATOLL S při -15 °C

Sestava: ATOLL S, SONY Alpha A7R II, SONY FE 90 mm f/2,8 G OSS Macro, stativ Manfrotto Beefree GTX Pro Carbon

Jak jsem se k ATOLL dostal

Atoll mne v letní kampani 2022 na Kickstarteru zaujal do té míry, že jsem si zřídil uživatelský účet a podpořil výrobce z Taiwanu, společnost Corner Design CO., LTD.

Dodání hotového výrobku se, oproti plánu, o pár týdnů opozdilo kvůli problémům s kvalitou subdodávek dílů. Ke cti výrobci slouží, že o potížích a zpoždění průběžně, jasně, detailně otevřeně a férově informoval. A v polovině listopadu jsem od pošty přebral a nedočkavě otvíral vytoužený balíček.

První dojem: ATOLL je skvělý. Druhý dojem: Je ještě mnohem skvělejší než jsem si představoval.

A protože si umím představit, že se ATOLL hodí a líbí nejen mně (a, jak po shlédnutí okomentoval kolega fotograf: „...tak nevím, jestli ti mám poděkovat, že jsi mi o něčem takovém řekl, nebo vynadat, že jsi mi o tom neřekl už dávno...“), napadlo mne napsat o ATOLL něco podrobnějšího.

Přitom jsem se trošku domlouval i s výrobcem - a nakonec se stal ambasadorem pro ATOLL v České republice. A zároveň vznikl i tento Fototahák.

Takže, co je ATOLL zač a komu se náramně hodí?

Zimní východ slunce při -15 °C

Sestava: ATOLL S, SONY Alpha A7R II, SONY FE 90 mm f/2,8 G OSS Macro, stativ Manfrotto Beefree GTX Pro Carbon

Pojďme si hned na úvod vyjasnit pojmy.

ATOLL je oficiální název samotného výrobku.

Silence Corner je obchodní značkou.

CORNER DESIGN CO., LTD je výrobce z Taiwanu, vlastník značky Silence Corner.

Web výrobce: https://silencecorner.net/

Silence Corner®

Kdo stojí za značkou Silence Corner

„Silence Corner založil strojní inženýr, který miluje fotografování. Doufáme, že naše chytré vynálezy dokážou snížit množství příslušenství, které s sebou potřebujete mít, a zároveň budou těmi nejspolehlivějšími nástroji ve vaší ruce.

Grafické logo Silence Corner je odvozeno od manty[1]. Manta nás inspiruje svou elegancí, Tichý oceán vystihuje atmosféru tichého zákoutí, symbolizuje neznámo a výzvy, kterým musí během hledání dokonalého snímku čelit fotografičtí nadšenci. Přestože vás baví cestovat samotní, čelíte zároveň také osamělosti.“
(volný překlad z https://silencecorner.net/pages/about-us)

[1] Manta obrovská či rejnok manta, *Manta birostris*, je mořská paryba z čeledi mantovitých, pro kterou je typický rejnokovitý tvar těla a klidný ladný pohyb připomínající ptačí let.

Zimní fotografování s ATOLL S při -15 °C

Sestava: ATOLL S, SONY Alpha A7R II, SONY FE 90 mm f/2,8 G OSS Macro, stativ Manfrotto Beefree GTX Pro Carbon

ATOLL jako dokonalá stativová objímka těla fotoaparátu

A velmi originální způsob uchycení fotoaparátu na stativ. Asi nejlépe jej lze připodobnit k objímce objektivů se stativovou patkou. Která je, místo na objektivu, upevněná na těle fotoaparátu tak, aby seděla kolem otvoru bajonetu pro připojení objektivu.

Zimní fotografování s ATOLL S při -15 °C

Sestava: ATOLL S, SONY Alpha A7R II, SONY FE 90 mm f/2,8 G OSS Macro, stativ Manfrotto Beefree GTX Pro Carbon

Foto: CORNER DESIGN CO., LTD, Taiwan

ATOLL jako nejvšestrannější natočení fotoaparátu na stativu

Jde o nejlepší ze všech mně známých způsobů jak uchytit fotoaparát na stativ v takřka libovolném úhlu. A zároveň nejrychlejší, nejpohotovější a nejbezpečnější způsob změny polohy při snímání z šířky na výšku či naopak.

Dovolí vám fotoaparátem otáčet v ose objektivu, až na výjimky v rozsahu alespoň 180 stupňů, tedy o celý půlkruh.

A pokud máte plochý fotoaparát a na těle nepřečnívá dopředu nějaká výrazně vystouplá partie, například grip pod spouští - pak je rozsah otáčení plných 360 stupňů a tedy zcela neomezený.

Zimní fotografování s ATOLL S při -15 °C

Sestava: ATOLL S, SONY Alpha A7R II, SONY FE 90 mm f/2,8 G OSS Macro, stativ Manfrotto Beefree GTX Pro Carbon

Otáčení v objímce ATOLL je hladké a plynulé. Navíc má zaskakováni po čtvrtině kruhu v poloze 0, 90 a 180 stupňů. Takže když fotíte scénu na šířku (správnou fotočeštinou „landscape“ neboli „landskejp“) a pak se rozhodnete, že by se hodil i snímek na výšku („portrait“), nemusíte řešit jak přesně aparát pootočit. Jednoduše otáčíte do momentu než ATOLL zaskočí do žádané pozice. Dost zřetelně, tohle nepřehlédnete. Skvělá vychytávka, je vidět že i tady konstruktéři doopravdy přemýšleli nad každým detailem.

Pro koho se hodí ATOLL?

Výrobce jej doporučuje zejména a v prvé řadě pro krajinářské fotografy a pro rychlou a pohotovou změnu formátu snímání z výšky na šířku a naopak. Za mne dodávám, že užití je daleko širší.

- Krajinářský fotograf - samozřejmě a bez diskuze.
- Fotograf makra, detailů či snímků zblízka ocení v terénu výhody uchycení fotoaparátu na stativu v nejneuvěřitelnějších pozicích. Což se mi, jako fotokytičkáři, obzvláště líbí.
- Pro produktové či food fotografy platí totéž, jak v terénu, tak ve studiu.
- Pro fotografování ze stativu metodou ICM (ICM – Intentional Camera Movement; snímání scény s úmyslným pohybem fotoaparátu) ATOLL usnadní hladkou rotaci do kruhu, kolem středu.

Zimní fotografování s ATOLL S při -15 °C

Sestava: ATOLL S, SONY Alpha A7R II, SONY FE 90 mm f/2,8 G OSS Macro, stativ Manfrotto Beefree GTX Pro Carbon

Výhody ATOLL

- změna polohy na výšku/šířku ve vteřince
- míříte stále na vybraný motiv - střed otáčení je obvykle v optické ose objektivu
- otočení u většiny aparátů lze libovolně nastavit v rozsahu přibližně 0° až 180°
- tři kliknutím zvýrazněné polohy natočení v 0°, 90° a 180°
- fotoaparát máte během otáčení bezpečně upevněný na stativu
- poloha těžiště fotoaparátu se nemění
- při výměně objektivu nemusíte ATOLL z fotoaparátu sundávat
- Patka ATOLL je dole vytvarovaná do destičky standardu Arca Swiss, upnete ji na jakoukoli hlavu s Arca systémem
- Ve středu patky je otvor se závitem 1/4" (pro 1/4", čili malý stativový šroub). Snadno dospod patky našroubujete rychloupínací destičku vašeho systému nebo rovnou šroub stativu.
- destička ATOLL na těle fotoaparátu je kompatibilní s Peak Design Camera Clip V3 držákem
- máte volný přístup ke zdířkám pro kabely na boku fotoaparátu
- můžete vyklopit do boku a pohodlně otáčet zadní displej
- při fotografování nízko nad zemí, s otočeným středovým sloupkem stativu, nemáte fotoaparát otočený vzhůru nohama

Zimní fotografování s ATOLL S při -15 °C

Sestava: ATOLL S, SONY Alpha A7R II, SONY FE 90 mm f/2,8 G OSS Macro, stativ Manfrotto Beefree GTX Pro Carbon

Foto: CORNER DESIGN CO., LTD, Taiwan

- ATOLL vám dovolí volně vyklopit a otočit zadní displej. U mnoha fotoaparátů (například Olympus OM-D E-M5 Mark II) je pant zadního displeje umístěný při levé straně (bráno při pohledu odzadu) a přetáčí se směrem doleva. U L-destičky je svislé rameno právě na levé straně fotoaparátu a nedovolí displej úplně vytočit. Tahle nedomyšlenost Oly OM-D E-M5 Mark II mne donutila svislé rameno L-destičky úplně odmontovat a používat jen spodní část. Tedy do momentu, než jsem ji nahradil ATOLL.

ATOLL versus L-destička

L-destička („L-plate“) je speciální typ rychloupínací destičky, která umožňuje uchytit fotoaparát ve dvou různých, navzájem o 90 stupňů pootočených polohách. Lidštěji řečeno to jde buďto zespodu nebo z boku.

Zimní fotografování s ATOLL S při -15 °C

Sestava: ATOLL S, SONY Alpha A7R II, SONY FE 90 mm f/2,8 G OSS Macro, stativ Manfrotto Beefree GTX Pro Carbon

V čem jsou výhody ATOLL v porovnání s L-destičkou

Nesrovnatelně rychlejší a pohodlnější prohození mezi záběry „na výšku"/„na šířku". U ATOLL. stačí povolit drážkovaný aretační šroub, fotoaparát v prstenci ATOLL objímky pootočit a šroub utáhnout. U L-destičky je třeba povolit aretaci, sundat fotoaparát ze stativu, otočit, nasadit druhou částí L-destičky a zaaretovat.

ATOLL je bezpečnější. Při otočení fotoaparát stále zůstává upevněný na stativu. S L-destičkou je třeba fotoaparát ze stativu sundat a poté znovu nasadit.

ATOLL je všestrannější. L-destička nabízí upevnění jen ve dvou navzájem kolmých polohách. S ATOLL natočíte fotoaparát prakticky libovolně.

ATOLL vám umožní volný přístup ke konektorům pro kabely. Které jsou u většiny fotoaparátů umístěné na levé boční straně fotoaparátu (bráno při pohledu odzadu) a překryté krytkou či dvířky. U L-destičky je svislé rameno právě na levé straně fotoaparátu a komplikuje přístup ke konektorům. Případně ji musíte nastavit tak, aby mezi svislým ramenem destičky a tělem fotoaparátu byla dostatečná mezera. Což zase citelně zvětší šířku fotoaparátu.

Zimní fotografování s ATOLL S při -15 °C

Sestava: ATOLL S, SONY Alpha A7R II, SONY FE 90 mm f/2,8 G OSS Macro, stativ Manfrotto Beefree GTX Pro Carbon

V čem jsou nevýhody ATOLL v porovnání s L-destičkou

- Bytelná kovová L-destička dokáže velmi slušně ochránit spodek i bok fotoaparátu například při nechtěném pádu. ATOLL nikoli. Na druhou stranu, fotoaparát s L-destičkou musíte pro změnu výška/šířka pokaždé vyndavat z uchycení na stativu. ATOLL nesundáváte, jen povolíte aretační šroub a fotoaparát přetočíte v objímce, přičemž patka je stále na stativu. Čili riziko pádu je minimální.
- Prstenec ATOLL objímky může u některých fotoaparátů zaclonit čidlo pro infra dálkové ovládání, pakliže je umístěné v blízkosti bajonetu pro objektiv.
- U fotoaparátů, které mají blízko vedle bajonetu tlačítko pro uvolnění objektivu při výměně, je třeba ponechat mezi tělem a prstencem ATOLL objímky dostatečnou mezerku. Tak abyste se k tlačítku dostali prsty a mohli jej stisknout.

Vlevo: Zimní fotografování s ATOLL S při -15 °C

Sestava: ATOLL S, SONY Alpha A7R II, SONY FE 90 mm f/2,8 G OSS Macro, stativ Manfrotto Beefree GTX Pro Carbon

Na následujících stranách: Černý ATOLL S na Sony A7. Minimalistická sestava pro cestování skutečně nalehko a zároveň vhodná i pro krajinu či dlouhé expozice. Díky ATOLL je sestava dobře vyvážená, lze pořizovat snímkyna výšku ina šířku a fotoaparát zůstává stabilní. Ministativ JOBY je našroubovaný přímo do závitu patky ATOLL S

ATOLL S, Sony A7, Tomioka Macro Yashinon 60mm f/2.8, ministativ JOBY Micro Hybrid Tripod

Cenové srovnání ATOLL versus L-destička

ATOLL vyjde, při individuální objednávce u výrobce a se započtením dopravy a celních poplatků, zhruba kolem tří tisícovek.

Ty úplně nejlevnější L-destičky od no name výrobců stojí zhruba pětistovku, lepší něco přes tisícovku.

Špičkové značkové L-destičky (např. od Really Right Stuff) stojí několik tisícovek, což je cena srovnatelná s ATOLL.

SONY
MACRO
FOTGA M42-NEX

SONY
α
7
ASHINON

ATOLL S, černá varianta

	(1) Minimum height	(2) Adjustable range	(3) inner diameter
ATOLL S	33.95mm	7.1mm	63.5mm
ATOLL C/D	41.5mm	4.0mm	75mm

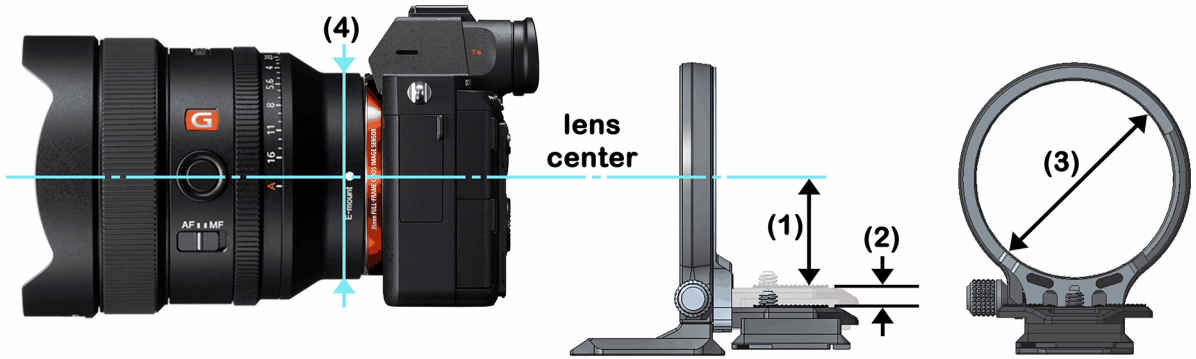

The outer diameter **(4)** of the lens mount must be smaller than the inner diameter of the ATOLL **(3)**

Foto: CORNER DESIGN CO., LTD, Taiwan

Kompatibilita

ATOLL je velice univerzální pomůcka. Přesto i o něm platí totéž, co říká staré přísloví o lidech, „není na světě člověk ten aby se zavděčil lidem všem“. Pro některé modely fotoaparátů se ATOLL, z různých příčin, nedoporučuje a nehodí.

ATOLL C, stříbrná varianta

	(1) Minimum height	(2) Adjustable range	(3) inner diameter
ATOLL S	33.95mm	7.1mm	63.5mm
ATOLL C/D	41.5mm	4.0mm	75mm

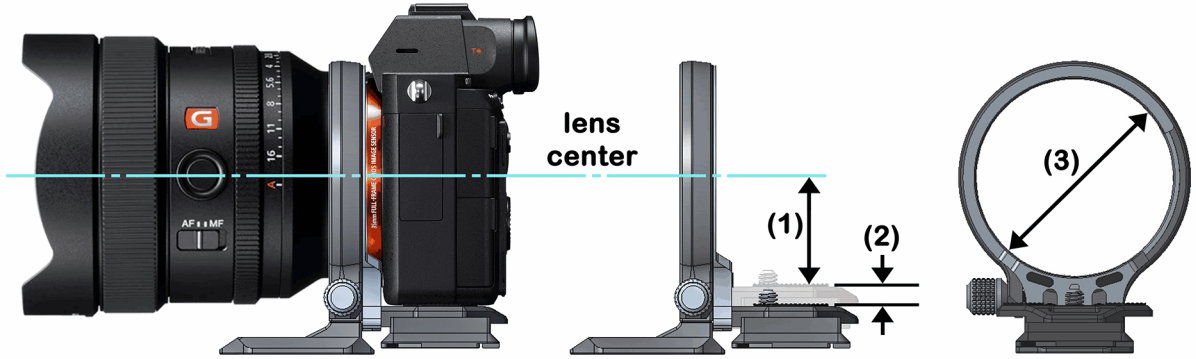

The outer diameter **(4)** of the lens mount must be smaller than the inner diameter of the ATOLL **(3)**

Foto: CORNER DESIGN CO., LTD, Taiwan

Obecně ATOLL NENÍ pro:

- tilt-shift objektivy (neplatí pro kinofilmové tilt-shift objektivy, nasazované na bezzrcadlovky přes adaptér)
- objektivy s vnějším průměrem pláště u báze větším, než je průměr ATOLL objímky - viz obrázek
- velké profesionální fotoaparáty „vlajkové lodě“ jako Canon 1DX/Canon R3/Nikon D4/Nikon Z9...
- fotoaparáty s bateriovým gripem nebo kamerovou klecí
- středoformátové fotoaparáty typu Fujifilm GFX100S

Minimalistická fotosestava pro cestování skutečně nalehko a zároveň vhodná i pro dlouhé expozice. Díky ATOLL je sestava dobře vyvážená, lze pořizovat snímky jak na výšku, tak na šířku a fotoaparát zůstává stabilní. Ministativ JOBY je našroubovaný přímo do závitu patky ATOLL

ATOLL S, Heightening Plate, Olympus OM-D E-M5 II, Olympus M.Zuiko Digital 14-150 mm F4-5.6, ministativ JOBY Micro Hybrid Tripod

ATOLL se stále vyvíjí. A je docela dobře možné, že některá omezení platná v době, kdy píši tento text (prosinec 2022) se do budoucna podaří vyřešit.

Nejnovější informace najdete (anglicky) na www stránkách výrobce

https://silencecorner.net/pages/atoll-compatible-camera-list

Omezeně je ATOLL použitelný pro:

- většinu DSLR Nikon; s namontovaným ATOLL nejde používat velké světelné zoom objektivy s konstantní světelností f/2.8 v celém rozsahu nebo objektivy jim podobné. Tyto objektivy vyžadují montáž ATOLL blízko bajonetu těla - jenže prstenci ATOLL blízko těla překáží nahoře dopředu přečnívající výstupek zabudovaného blesku.

Když je jedna stativová patka málo...

Sestava: ATOLL S, SONY Alpha A7, SONY FE 100-400 mm f/4.5–5.6 GM OSS, stativ Gitzo Explorer GT2541EX, fluidní hlava Gitzo GHF3W

- U modelů s konektorem nebo čidlem dálkové spouště či s funkčními tlačítky kolem bajonetu je ATOLL může blokovat. Totéž platí pro funkční tlačítka na objektivu, blízko jeho bajonetu, anebo pro tlačítko na fotoaparátu, sloužící k uvolnění objektivu při jeho výměně. Vždy je potřeba ATOLL seřídit v předozadním směru tak, aby přístup k funkčním prvkům byl co nejméně omezený.
- Omezená může být možnost nasazení velkých teleobjektivů s vlastní stativovou patkou. Pokud se zadní částí vejdou dovnitř prstence ATOLL, nebývá potíž (bezproblémové použití ověřeno např.se Sony FE 100-400mm F4.5-5.6 GM OSS). **K montáži velkých a těžkých objektivů na stativ vždy využívejte vlastní patku objektivu**, nikoli ATOLL, ten jen natočte tak, aby nepřekážel.

ATOLL S, Heightening Plate, Olympus OM-D E-M5 II, Olympus M.Zuiko Digital 14-150 mm F4-5.6

Foto: CORNER DESIGN CO., LTD, Taiwan

Verze ATOLL

Atoll se aktuálně (12/2022) vyrábí ve třech verzích a ve dvou barevných provedeních:

- **ATOLL S**, vnitřní průměr objímky 63,5 mm
- **ATOLL C**, vnitřní průměr objímky 75 mm, kratší destička „Standard Plate“ pod tělo
- **ATOLL D**, vnitřní průměr objímky 75 mm, prodloužená destička „Extended Plate“ pro tělo fotoaparátu s větší hloubkou

ATOLL S v černé a šedé verzi

Barevné verze:

- **Šedá** (nebo jinak **šedostříbrná** či **titanová)** původní varianta ATOLL, vyráběná a prodávaná od října 2022. Má stříbřitě šedou povrchovou úpravu a patka na nožce pro uchycení na stativ je obdélníkového tvaru, s delší osou rovnoběžnou s objektivem.
- **Černá** varianta je v prodeji od února 2023. Povrch matně černý, se stříbrným lemem kolem prstence. Nožka pro uchycení na stativ je o maličko delší a zakončená čtvercovou patkou. Je to výhodné pokud používáte makrosáňky či nodální destičku, do jejichž uchycení patku potřebujete upnout „bokem“.

Prstenec kolem objektivu je u černé i stříbrné varianty rozměry a funkcí shodný.

Které variantě dát přednost?

Té, která se vám víc líbí. (Mně osobně se líbí obě). Nepatrně praktičtější mi přijde čtvercová patka pro stativ u černé verze. U stříbrné, když chcete upnout fotoaparát „bokem“, potřebujete ještě čtvercovou Arca Swiss destičku, kterou našroubujete pod obdélníkovou patku.

ATOLL C s inbus klíči, náhradním šroubem 1/4"-20UNC, dvěma náhradními spojovacími šroubky a fólií s proužky samolepících podložek

Foto: CORNER DESIGN CO., LTD, Taiwan

Samostatným příslušenstvím je destička **Heightening Plate**, která u velmi nízkých a kompaktních fotoaparátů podloží tělo a tím zajistí dostatečnou výšku aby bylo možné seřídit střed ATOLL prstence na střed objektivu.

Pro výběr nejvhodnější verze pro váš fotoaparát se podívejte na:

https://silencecorner.net/pages/atoll-compatible-camera-list

Co je v balení ATOLL

Všechno co je třeba k montáži ATOLL na tělo fotoaparátu:

- samotný ATOLL – prstenec se základnou a destičkou pod tělo (podle verze) včetně stativového šroubu
- šestihranný inbus klíč 4 mm
- šestihranný inbus klíč 3 mm
- náhradní spojovací šroubky (2 ks)
- náhradní šroub 1/4"-20UNC
- 4 samolepící podložky na případné vypodložení fotoaparátu
- názorný návod k seřízení ATOLL

ATOLL S, Heightening Plate, Olympus OM-D E-M5 II, Olympus M.Zuiko Digital 14-150 mm F4-5.6

Mé osobní praktické poznatky, poznámky a rady

- Pro digitální bezzrcadlovky Olympus EM5 II/EM5 III (mimo OM1 a EM1 - viz kompatibilita) je doporučený ATOLL C s destičkou Hightening plate. Pokud ovšem nemáte profesionální světelné f/2,8 objektivy o větším průměru, nýbrž „tenčí“ objektiv typu Olympus M.ZUIKO ED 14-150 mm f/4,0-5,6 II EZ, poslouží vám stejně dobře ATOLL S spolu s destičkou Heightening plate. Jeho prstenec je menší a k tělu maličké Oly bezzrcadlovky se lépe hodí. Ale pozor, u „skládacích“ objektivů typu Olympus M.ZUIKO 14-42 mm f/3,5-5,6 II vám menší prstenec ATOLL S takřka znemožní ovládat posuvné tlačítko pro vysunutí objektivu, takže raději ATOLL C.
- ATOLL obecně NENÍ pro tilt-shift objektivy. Což neplatí pokud tyto objektivy máte ve verzi pro zrcadlovku a používáte je přes adaptér na bezzrcadlovce. V takovém případě skrz prstenec ATOLL prochází jen samotný adaptér, vlastní objektiv je až vpředu před ATOLL a vy můžete „klátišoupat“ dle libosti.

Montáž a seřízení ATOLL

Doporučený oficiální postup

Sejměte z aparátu objektiv a otvor po něm zakryjte krytkou těla.

ATOLL uchyťte na fotoaparát šroubem do závitu pro stativ. Přitáhněte přiloženým inbus klíčem, ale šroub nedotahujte úplně.

ATOLL S, Heightening Plate, Olympus OM-D E-M5 II, Olympus M.Zuiko Digital 14-150 mm F4-5.6, ministativ JOBY Micro Hybrid Tripod

Povolte prsty velký drážkovaný aretační šroub na objímce a část s patkou pootočte o čtvrt kruhu. Tím si odkryjete přístup ke dvěma šroubkům pro seřízení výšky mezi destičkou a prstencem objímky. Šroubky povolte inbus klíčem.

Srovnejte prstenec ATOLL objímky kolem bajonetu fotoaparátu tak, aby její střed odpovídal středu bajonetu.

Dotáhněte šroubky pro seřízení výšky - dostatečně, ale s citem.

Nastavte si vzdálenost mezi ATOLL prstencem a tělem fotoaparátu. Co nejmenší, ale... Pokud váš fotoaparát má u bajonetu tlačítko pro uvolnění objektivu při výměně či funkční tlačítka, nechte mezi tělem a prstencem ATOLL objímky dostatečnou mezerku. Tak abyste se k tlačítkům dostali prsty a mohli je stisknout.

Dotáhněte inbus klíčem šroub ve stativovém závitu - s citem.

Hotovo, ATOLL se stal součástí vašeho fotoaparátu.

Moje modifikace montáže

Nasaďte na aparát objektiv o vnějším průměru menším než je vnitřní průměr prstence ATOLL.

V čem je výhoda tohoto alternativního postupu? Snazší vystředění ATOLL - stačí si pohlídat aby mezerka mezi objektivem a vnitřkem prstence byla všude po obvodu stejná.

ATOLL S, Heightening Plate, Olympus OM-D E-M5 II, Olympus M.Zuiko Digital 14-150 mm F4-5.6, ministativ JOBY Micro Hybrid Tripod

ATOLL navlečte zepředu prstencem kolem objektivu, destička pod tělo směřuje dozadu. ATOLL uchyťte na fotoaparát šroubem do závitu pro stativ. Přitáhněte přiloženým inbus klíčem, ale šroub nedotahujte úplně.

Povolte prsty velký drážkovaný aretační šroub na objímce a část s patkou pootočte o čtvrt kruhu. Tím si odkryjete přístup ke dvěma šroubkům pro seřízení výšky mezi destičkou a prstencem objímky. Šroubky povolte inbus klíčem.

Srovnejte prstenec ATOLL objímky kolem nasazeného objektivu. Tak, aby mezera mezi ATOLL a pláštěm objektivu byla na všech stranách stejná, tedy střed prstence odpovídal středu bajonetu a optické ose objektivu (Poznámka: u některých modelů fotoaparátů nejde ATOLL zcela vystředit - viz kompatibilita).

Dotáhněte šroubky pro seřízení výšky - dostatečně, ale s citem.

Nastavte si předozadní vzdálenost mezi ATOLL prstencem a tělem fotoaparátu. Co nejmenší, ale... Pokud váš fotoaparát má u bajonetu tlačítko pro uvolnění objektivu při výměně či funkční tlačítka, nechte mezi tělem a prstencem ATOLL objímky dostatečnou mezerku. Tak abyste se k tlačítkům dostali prsty a mohli je stisknout.

Dotáhněte inbus klíčem šroub ve stativovém závitu - s citem.

Hotovo, ATOLL se stal součástí vašeho fotoaparátu.

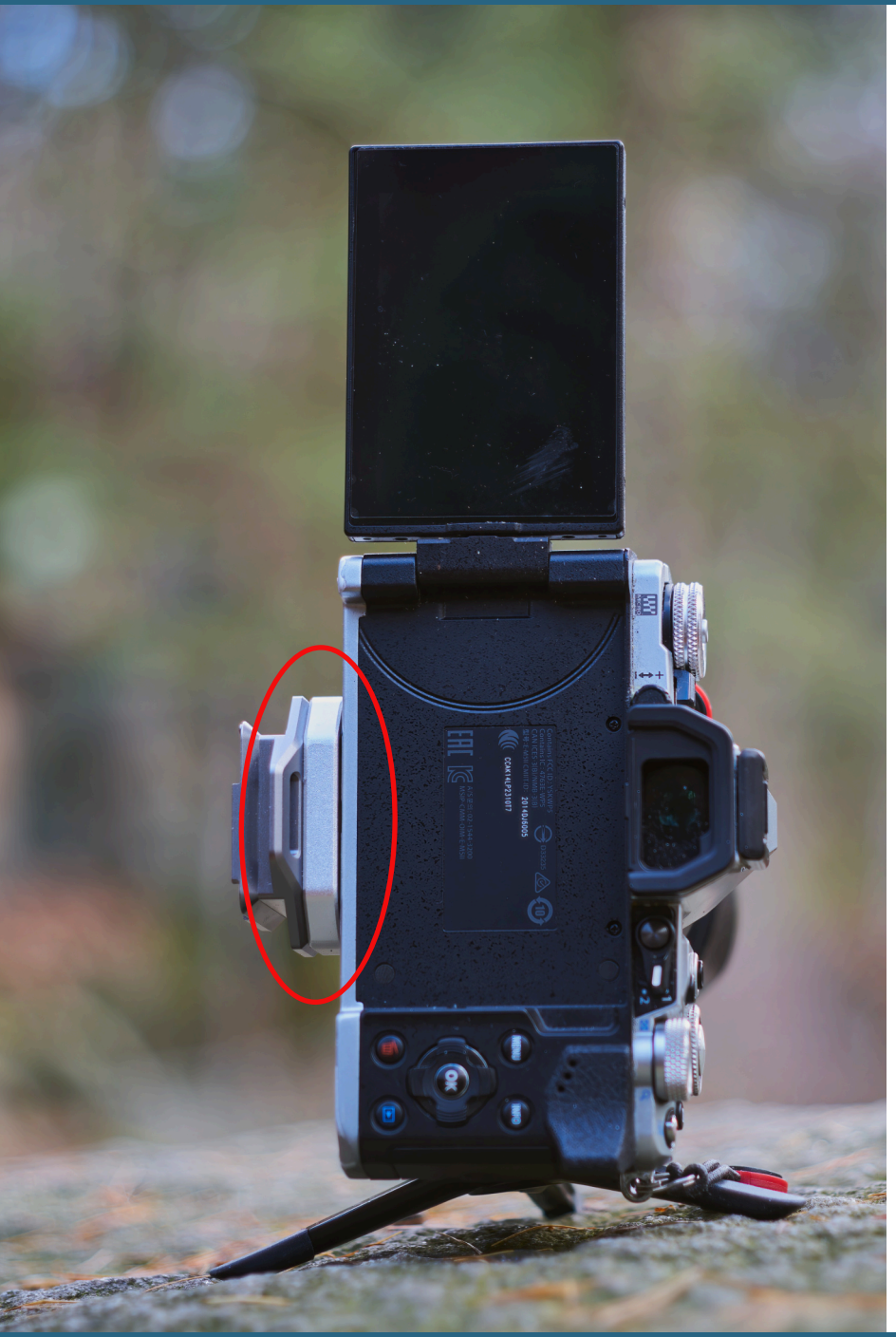

ATOLL S, Heightening Plate, Olympus OM-D E-M5 II, Olympus M.Zuiko Digital 14-150 mm F4-5.6, ministativ JOBY Micro Hybrid Tripod

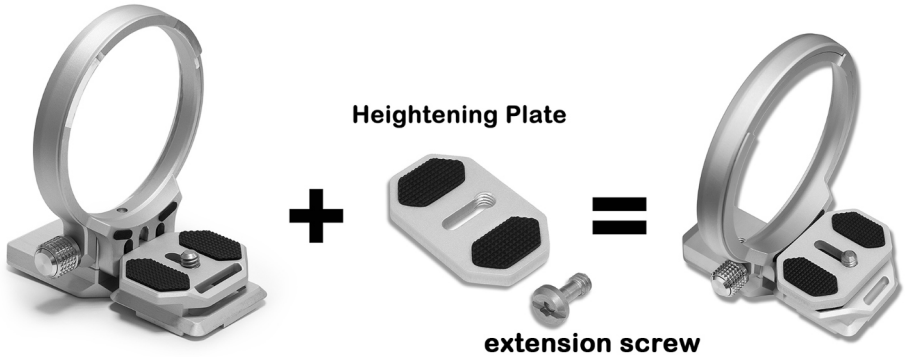

Foto: CORNER DESIGN CO., LTD, Taiwan

Montáž a seřízení ATOLL s destičkou Heightening Plate

Dodatečná destička Heightening Plate slouží k vypodložení malých kompaktních těl fotoaparátů. Tak, aby bylo možné seřídit střed prstencové objímky ATOLL na střed bajonetu těla.

Z ATOLL vyšroubujte šroub 1/4"-20UNC. Místo něho našroubujte prodloužený 1/4" šroub, dodávaný spolu s destičkou Heightening Plate.

Destičku Heightening Plate přiložte shora na ATOLL a prošroubujte prodlouženým šroubem.

Dál v montáži postupujte podle předchozího návodu.

ATOLL, na rozdíl od L-destičky nebrání vyklopení a otočení zadního displeje

ATOLL S, Heightening Plate, Olympus OM-D E-M5 II, Olympus M.Zuiko Digital 14-150 mm F4-5.6, ministativ JOBY Micro Hybrid Tripod

Potřebujete ATOLL?

To si musíte zodpovědět individuálně sami.

Já osobně si dokážu představit mou (foto)existenci i bez ATOLL... ale s ním je rozhodně snazší.

- Neřeším v jakém úhlu mám zrovna vyklopenou středovou tyč stativu - prostě si fotoaparát natočím podle potřeby.
- S dolů otočenou středovou tyčí už nemusím přemáhat nezvyk ovládání fotoaparátu otočeného vzhůru nohama. Jednoduše jej v ATOLL objímce přetočím do normální polohy. A fotím i ze žabí perspektivy nizoučko nad zemí pohodlně tak, jak jsem zvyklý.
- Neřeším zda budu snímat na výšku nebo na šířku - přestavení z jedné do druhé polohy je s ATOLL dílem okamžiku.
- Nikde neproplétám a neprotahuji kabely. Ani od dálkové spouště, ani od mikrofonu. Zdířky z boku jsou bezproblémově přístupné a kabeláž jednoduše připojím.
- U mého Olympus OM-D E-M5 Mark II mohu konečně vyklopit do strany a libovolně otočit zadní displej. Aniž by mi v tom bránilo svislé boční rameno L-destičky.

ATOLL S, Heightening Plate, Olympus OM-D E-M5 II, Olympus M.Zuiko Digital 14-150 mm F4-5.6, ministativ JOBY Micro Hybrid Tripod

Kde a jak si ATOLL pořídit

Prozatím je možné ATOLL koupit jen na www stránkách výrobce, https://silencecorner.net/collections/atoll-series.

Nevyděste se horentních částek, které uvidíte, cena je sice v dolarech, ovšem taiwanských, přesněji v nových taiwanských dolarech. 1 NTD je zhruba 0,75 Kč. Nebo jinak, 32 NTD je zhruba 1 USD.

V e-shopu nakoupíte standardním způsobem (zboží do košíku, údaje pro doručení, platba platební kartou). K ceně je ovšem třeba přičíst ještě náklady na zaslání, DPH, případně celní poplatky a nemalou částku za služby celního deklaranta (výši nebudu komentovat - raději).

Zasílací náklady vidíte rovnou při objednávce. Poplatky za clo, DPH a zastoupení v celním řízení nevidíte, velmi orientačně počítejte s částkou 600–800 Kč na jeden ATOLL. Celý proces od objednávky a zaplacení až po doručení k vám trvá obvykle zhruba 15 dnů.

Vlevo: Minimalistická fotosestava pro cestování skutečně nalehko a zároveň vhodná i pro krajinu či dlouhé expozice. Díky ATOLL je sestava dobře vyvážená, lze pořizovat snímky jak na výšku, tak na šířku a fotoaparát zůstává stabilní. Ministativ JOBY je našroubovaný přímo do závitu patky ATOLL S.

ATOLL S, Sony A7, Tomioka Macro Yashinon 60mm f/2.8, ministativ JOBY Micro Hybrid Tripod

Na následující straně: ATOLL S v obou barevných variantách.

Stojí ATOLL za to?

Investice okolo 3 000 Kč za ATOLL, dopravu, DPH a poplatky za proclení není částka ani závratně vysoká, ani úplně zanedbatelná. Získáte za ni precizně zhotovený, originálně vymyšlený a skvěle funkční výrobek s dlouhou životností, který je navíc pokaždé radost brát do ruky.

Hodnotím-li sám za sebe, byla předobjednávka ATOLL na Kickstarteru mou nejpřínosnější investicí do fotovýbavy v několika posledních letech.

Jestliže vám tento Fototahák přinesl nový tip na šikovné doplnění vaší fotovýbavy, jsem tomu rád. A věřím, že se vám ATOLL bude líbit a hodit tak jako mně. Přeji co nejvíc krásných snímků i zážitků při dobrém a ještě lepším světle.

Jiří

Autor „Fototaháků“

K fotografování jsem se dostal ve dvanácti letech, kdy jsem objevil, že po stisknutí čudlíku se z placatého černého kvádříku po dědečkovi vyklopí nádherně starobyle vyhlížející černý měch s pochromovaným objektivem na konci. Od té doby se datuje můj zájem jak o fotografii, tak o historickou fototechniku. Mimochodem, ten měchový středoformát Voigtlander Bessa mám dodnes a stále je provozuschopný.

Fotografování se, jako samouk od té doby věnuji víc než čtvrt století. Nejdříve s kinofilmovými zrcadlovkami Zenit, Praktica a Pentax, od roku 2003 digitálně. Z kompaktu Olympus jsem přešel k Nikonu a nyní fotografuji na bezzrcadlovky Sony.

Od konce roku 2022 jsem českým ambasadorem šikovného fotopříslušenství ATOLL od Silence Corner, což je obchodní značka, patřící společnosti CORNER DESIGN CO., LTD, Taiwan.

Z ostatního vybavení jsem si, podle zásady „já se spokojím i s tím nejlepším“, oblíbil fotografické filtry VFFOTO, odrazky a difuzory Lastolite a stativy Manfrotto a Gitzo. Používám je dlouhodobě k plné spokojenosti a spolupracuji i na některých testech či recenzích novinek s výrobci. Pokud vás tyhle značky zaujaly, máte k nim dotaz či s nimi potřebujete poradit, klidně se mi ozvěte.

Moderní fotovýbavu doplňuji historickými manuálními objektivy. Obvykle nemají perfektní ostrost, ale vyvažují to osobitým charakterem kresby s nádechem nostalgie časů Pentaxů, Zenitů a Praktic.

Dlouhodobě se zabývám dvěma soukromými fotografickými projekty, volně rostoucími evropskými orchidejemi a zimujícími netopýry.

Věnuji se jako koníčku klasické stereofotografii, také sbírám historickou fototechniku, staré stereoskopy i stereoskopické fotoaparáty. Miluji chvilky, kdy objevím, či od někoho dostanu, kousek dávné fotografické historie.

Léty nasbírané zkušenosti předávám na tématických workshopech i individuálních kursech fotografování. A řadu článků, rad i tipů najdete na mém webu www.skorepa-photo.com.

Kontakt

Jiří Skořepa

+420 702 999 521, +420 727 803 355

jiri@skorepa-photo.com

www.skorepa-photo.com

Kursy a workshopy

Každý rok pořádám jak pro začínající, tak i pro zkušené fotografy workshopy v tuzemsku i zahraničí.

V dubnu či květnu týden věnovaný fotografii rostlin a květin ve středomoří. Buď v Itálii na Garganu, asi nejkrásnější a nejbohatší orchidejové oblasti celé Evropy, navíc s úžasnou krajinou. Nebo na pobřeží Chorvatska, které je nádherné, neokoukané, botanicky i krajinářsky velmi nedoceňované a nabízí flóru jak přímořskou, tak v Severním Velebitu též horskou. A je finančně i dopravně velmi dostupné.

V tuzemsku koncem jara, v létě a na podzim dle zájmu pořádám několik jednodenních kurzů. Jak „masožravkových“, tak i kurzy z volné série „Fototajemství kousek za humny“.

Podzim je čas pro krajinářské a dlouhočasové fotografování na pobřeží Jadranu. Městečka bez davů turistů, nádherné západy slunce nad mořem a ostrovy, obloha plná hvězd i ranní svítání nad bílými horami v národním parku Severní Velebit. A všudypřítomná silná podzimní bóra rozpohybuje téměř cokoli, takže se nádherně fotí dlouhé expozice.

Aktuální nabídku kursů najdete na www.skorepa-photo.com.

Kontakt:

Jiří Skořepa

+420 702 999 521, +420 727 803 355

jiri@skorepa-photo.com

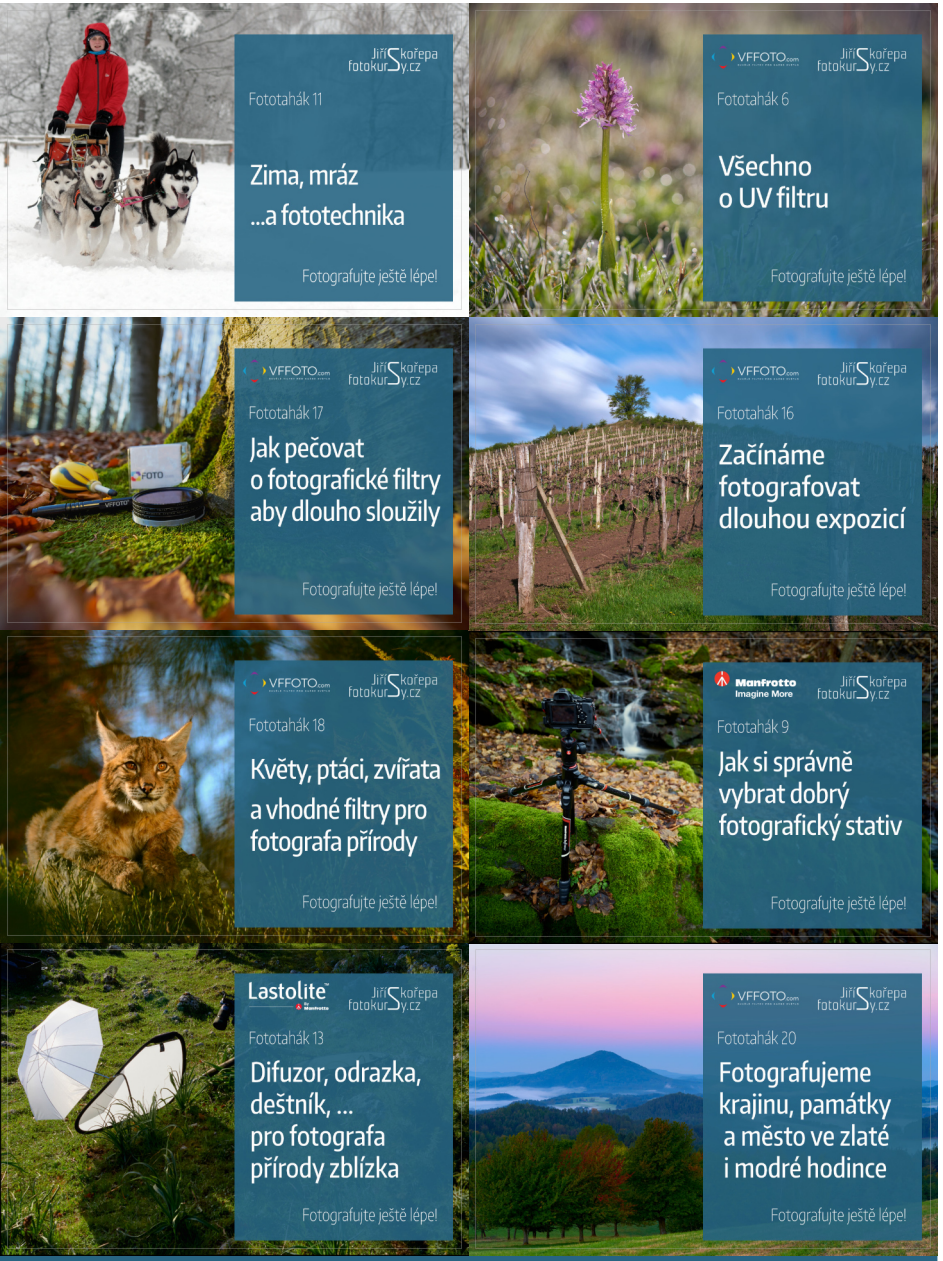

Edice „Fototaháky“

Fototaháky je řada mých elektronických knih o fotografování, které nabízím zdarma ke stažení jako pomoc nejen začínajícím fotografům.

Při psaní fototaháků vycházím z vlastních zkušeností a praxe fotografa. Doprovodné fotografie pochází z mého archivu.

Copyright a užití „fototaháků“: „Fototaháky“ jsou původním autorským dílem a jejich vytváření mne stojí nemálo času. Na „fototaháky“ se vztahují autorská práva (copyright). Pro osobní užití je nabízím zdarma. Pro jiné účely je třeba podmínky užití dojednat předem. Fototaháky (ani jejich části) není dovoleno bez mého souhlasu kopírovat na jiné weby.

Máte zájem o komerční užití fototaháků, částí textu nebo některou fotografii? Chtěli byste se stát partnerem či sponzorem některého z dalších fototaháků? Napište mi, nebo mi zavolejte.

Kontakt

Jiří Skořepa

+420 702 999 521, +420 727 803 355

jiri@skorepa-photo.com

E-kniha FOTOGRAFUJEME ROSTLINY A KVĚTINY

Řešili jste někdy že...

Jste chtěli vyfotit krásnou květinu, ale nevěděli jak na to?

Jste květinu vyfotili – jenže rozmazanou?

Vám na fotce vyšly úplně černé stíny, „vyšisovaná“ květina a barvy nehezké?

Fotka je pěkná, barvy správné, ale není to pořád ono? Proč?

Některé barvy květin se k sobě na fotce nehodí?

Nevíte jaký fotoaparát na focení květin pořídit?

Na všechny tyhle otázky a nespočet dalších najdete odpovědi, rady a návody v mé e-knize.

Pro koho je e-kniha „Fotografujeme rostliny a květiny“ určená?

Pro zkušené i pro začínající fotokytičkáře minulé, současné i ty budoucí. Pro milovníky měkce zasněných starosklíček i pro dokumentaristy, žádající snímky ostré jak papričky Moruga Scorpion. Pro všechny blázny ochotné vstávat v nesmyslnou hodinu jen kvůli nejhezčímu rannímu světlu na květinách v orosené trávě. Pro všechny, kdo chtějí fotografovat rostliny a květiny ještě lépe.

Čestně prohlašuji, že při přípravě této e-knihy neumřel žádný fotokytičkář. A také nebyla testována na zvířatech, nýbrž výhradně jen a pouze na lidech.

Nechcete kupovat „zajíce v pytli“?

Stáhněte si prvních 47 stránek (1/10 rozsahu celé knihy) na ukázku v plném rozlišení na www.skorepa-photo.com v sekci e-knih.

Orchis spitzelii

vstavač Spitzelův
Spitzel's Orchid
Lúčanská Malá Fatra, Slovenská republika, 9. 6. 2019

vstavač Spitzelov
Spitzels Knabenkraut

ČESKÉ A EVROPSKÉ ORCHIDEJE VE STEREOFOTOGRAFII

V českém, ale pravděpodobně i světovém měřítku unikátní e-kniha prostorových fotografií orchidejí. Pořizování stereoskopických fotografií jsem věnoval řadu let a procestoval tisíce kilometrů po více státech Evropy.

E-kniha představuje na bezmála dvou stovkách stereoskopických dvojsnímků druhy a křížence planě rostoucích vstavačovitých z české i evropské přírody, od běžných až po nejvzácnější. Každý druh je opatřen vědeckým (latinským), českým, slovenským, anglickým a německým názvem vyobrazeného druhu. Knihu doplňují kapitoly o stereoskopické fotografii, včetně návodu jak stereofotografie prohlížet i bez použití kukátka či jiných pomůcek.

E-kniha „České a evropské orchideje ve stereofotografii“ je zdarma (a bez potřeby zadávání jakýchkoli vašich údajů) k mání pro osobní a nekomerční účely v sekci e-knih na www.skorepa-photo.com.

FLUID DRAG SYSTEM